Product Code
05-8356-05-05

Instructions de montage
3D File
Données photométriques
Dialux | ULD
Revit (BIM)

Trip ø300mm

Nahtrang Studio

Applique murale Trip ø300mm E14 9W Noir 207lm

Caractéristiques techniques

Puissance totale du luminaire: 9W
Angle des lentilles/Réflecteur: HORIZONTAL 125°
Matière de la structure: Aluminium, Acier
Finition structure: Noir
Matière du diffuseur: Verre
Finition diffuseur: Opale
Dimension maxi. de l'ampoule: 90/50 mm
Ampoule recommandée: E14
Tension/Fréquence: 100-240V ~ 50/60Hz
Garantie: 5 ans
Luminaire facilement recyclable

IP20 | RF 850ºC | A G

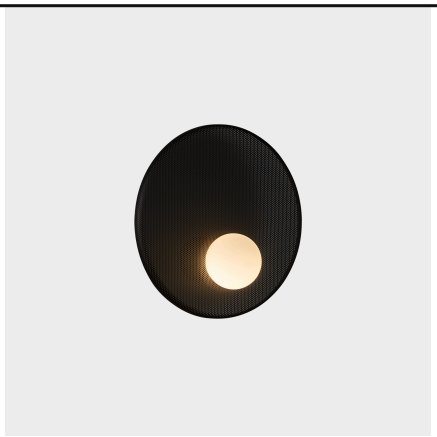

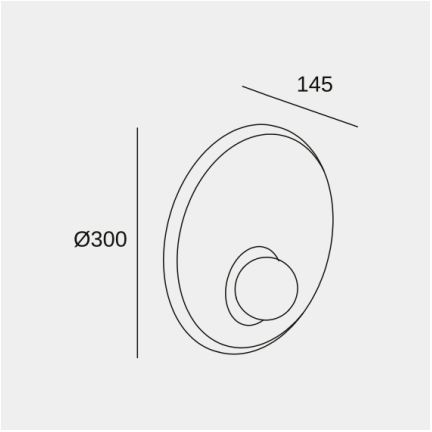

Caractéristiques luminotechniques

Douille	Quantité	Puissance source lumineuse (W)	Température de couleur corrélée (CCT)
E14	1	Puissance maxi. 9W	-

Il se peut que l'image ne corresponde pas à la référence. LedsC4 se réserve le droit de modifier l'un des éléments qui composent le produit. Les données relatives au flux, à la puissance et à la température de couleur peuvent être modifiées par le fabricant.

ledsc4@ledsc4.com
LedsC4, Afores s/n 25750 Torà (Lleida) Spain +34 973 468 100

Product Code
05-8356-05-05

Instructions de montage
3D File
Données photométriques
Dialux | ULD
Revit (BIM)

Trip ø300mm

Nahtrang Studio

Applique murale Trip ø300mm E14 9W Noir 207lm

Logistique

x 1

Poids net (kg): 0.7
Poids emballé (kg): 1.78
Emballage: 360mm x 370mm x 180mm

Application du luminaire



Il se peut que l'image ne corresponde pas à la référence. LedsC4 se réserve le droit de modifier l'un des éléments qui composent le produit. Les données relatives au flux, à la puissance et à la température de couleur peuvent être modifiées par le fabricant.

ledsc4@ledsc4.com
LedsC4, Afores s/n 25750 Torà (Lleida) Spain +34 973 468 100