Product Code
15-0073-05-23

Instructions de montage
3D File
Données photométriques
Dialux | ULD
Revit (BIM)

Pipe Single

LedsC4 Team

Applique de plafond Pipe Single GU10 8W Noir 302lm

Caractéristiques techniques

Puissance totale du luminaire: 8W
Angle des lentilles/Réflecteur: MEDIUM 36°
Matière de la structure: Aluminium
Finition structure: Noir
Ampoule recommandée: GU10
Tension/Fréquence: 100-240V ~ 50/60Hz
Garantie: 5 ans
Luminaire facilement recyclable

IP23 | RF 850ºC | A↑G

Caractéristiques luminotechniques

Luminance C0°G65°: 2484
Luminance C90°G65°: 2223

Douille	Quantité	Puissance source lumineuse (W)	Température de couleur corrélée (CCT)
GU10	1	Puissance maxi. 8W	-



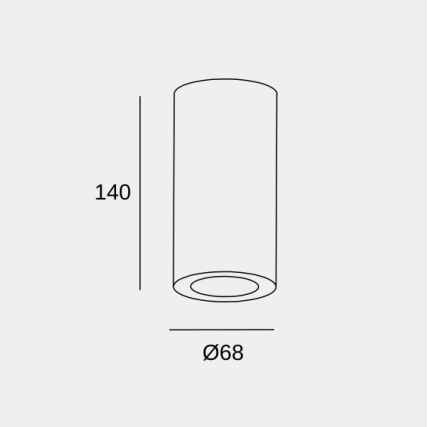

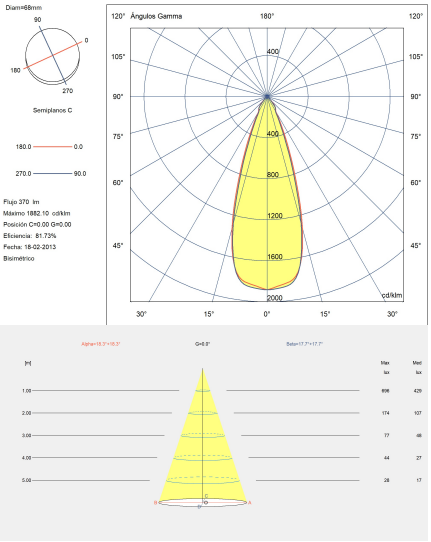

Photométrie effectuée con una ampolla estándar

Il se peut que l'image ne corresponde pas à la référence. LedsC4 se réserve le droit de modifier l'un des éléments qui composent le produit. Les données relatives au flux, à la puissance et à la température de couleur peuvent être modifiées par le fabricant.

ledsc4@ledsc4.com
LedsC4, Afores s/n 25750 Torà (Lleida) Spain +34 973 468 100

Pipe Single

LedsC4 Team

Applique de plafond Pipe Single GU10 8W Noir 302lm

Logistique

x 50

Poids net (kg): 0.28
Poids emballé (kg): 0.39
Emballage: 95mm x 95mm x 155mm

Il se peut que l'image ne corresponde pas à la référence. LedsC4 se réserve le droit de modifier l'un des éléments qui composent le produit. Les données relatives au flux, à la puissance et à la température de couleur peuvent être modifiées par le fabricant.

ledsc4@ledsc4.com
LedsC4, Afores s/n 25750 Torà (Lleida) Spain +34 973 468 100

Pipe Single

LedsC4 Team

Applique de plafond Pipe Single GU10 8W Noir 302lm

Accessoires en option



71-0073-05-05

Anneau noir

Matière de la structure: Acier
Dimensions: 68 x NA x 20
Poids net (kg): 0.05



71-0073-14-14

Anneau blanc

Matière de la structure: Acier
Dimensions: 68 x NA x 20
Poids net (kg): 0.05



71-0073-DL-DL

Anneau doré

Matière de la structure: Acier
Dimensions: Ø68 x NA x 20
Poids net (kg): 0.05

71-0073-J6-J6

Anneau marron

Matière de la structure: Acier
Dimensions: Ø68 x NA x 20
Poids net (kg): 0.05



71-0073-Z5-Z5

Anneau anthracite

Matière de la structure: Acier
Dimensions: Ø68 x NA x 20
Poids net (kg): 0.05

Il se peut que l'image ne corresponde pas à la référence. LedsC4 se réserve le droit de modifier l'un des éléments qui composent le produit. Les données relatives au flux, à la puissance et à la température de couleur peuvent être modifiées par le fabricant.