Product Code
15-A131-05-08

Instructions de montage
3D File
Données photométriques

Levels 1 Body Ø220mm

Nahtrang Studio

Applique de plafond Levels 1 Body Ø220mm LED 28W SW 2700-3000-4000K PHASE CUT Noir 1850lm

Caractéristiques techniques

Puissance totale du luminaire: 28W
Lumens réels: 2035 (3000K)
Lm/W réels: 73
Température de couleur corrélée (CCT): SW 2700-3000-4000K
Angle des lentilles/Réflecteur: HORIZONTAL 101°
Matière de la structure: Acier
Finition structure: Noir
Matière du diffuseur: Verre
Finition diffuseur: Vert
Marque Driver: HEP
Tension/Fréquence: 220-240V/50-60Hz
Protocole de variation: PHASE CUT
Power Factor: NULL
Durée de vie: 50,000h L80B20
Garantie: 5 ans
Luminaire facilement recyclable

IP20 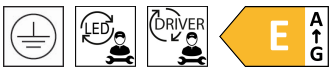



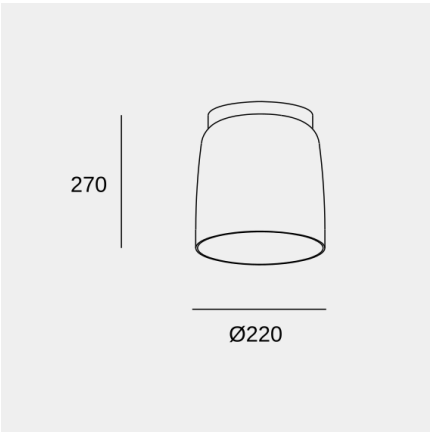

Caractéristiques luminotechniques

CRI: 92
MacAdam steps: 3
Risque photobiologique: RG1

Douille	Quantité	Puissance source lumineuse (W)
LED	1	24.4W

Il se peut que l'image ne corresponde pas à la référence. LedsC4 se réserve le droit de modifier l'un des éléments qui composent le produit. Les données relatives au flux, à la puissance et à la température de couleur peuvent être modifiées par le fabricant.

ledsc4@ledsc4.com
LedsC4, Afores s/n 25750 Torà (Lleida) Spain +34 973 468 100

Levels 1 Body Ø220mm

Nahtrang Studio

Applique de plafond Levels 1 Body Ø220mm LED 28W SW 2700-3000-4000K PHASE CUT Noir 1850lm

Logistique

x 1

Poids net (kg): 2.3
Poids emballé (kg): 3.06
Emballage: 325mm x 330mm x 455mm

Il se peut que l'image ne corresponde pas à la référence. LedsC4 se réserve le droit de modifier l'un des éléments qui composent le produit. Les données relatives au flux, à la puissance et à la température de couleur peuvent être modifiées par le fabricant.

ledsc4@ledsc4.com
LedsC4, Afores s/n 25750 Torà (Lleida) Spain +34 973 468 100